Согласовано
Председатель ПРО ООООО "ВОИ"
А.В. Горшенин

УТВЕРЖДАЮ
Директор ПМРБ
«16» августа 2019 г.

ПАСПОРТ ДОСТУПНОСТИ
объекта социальной инфраструктуры
(ОСИ) № _____

1. Общие сведения об объекте

1.1. Наименование (вид) объекта: Муниципальное казенное учреждение культуры «Приозерская межпоселенческая районная библиотека»
1.2. Адрес объекта 188760, Ленинградская область, г. Приозерск, ул. Калинина , д.20
1.3. Сведения о размещении объекта:
- отдельно стоящее здание 2 этажа, 1426.5 кв.м
- часть здания _____ этажей (или на _____ этаже), _____ кв.м
- наличие прилегающего земельного участка да; ____ кв.м
1.4. Год постройки здания 1986, последнего капитального ремонта 2018
1.5. Дата предстоящих плановых ремонтных работ: *текущего* _____, *капитального* _____.

Сведения об организации, расположенной на объекте

1.6. Название организации (учреждения), (полное юридическое наименование – согласно Уставу, краткое наименование): Муниципальное казённое учреждение культуры «Приозерская межпоселенческая районная библиотека»

1.7. Юридический адрес организации (учреждения): 188760, Ленинградская область, г.Приозерск, ул. Калинина, д.20
1.8. Основание для пользования объектом: оперативное управление.
1.9. Форма собственности: государственная.
1.10. Территориальная принадлежность: муниципальная
1.11. Вышестоящая организация (*наименование*): Администрация муниципального образования Приозерский муниципальный район Ленинградской области Отдел по культуре и туризму администрации МО Приозерский муниципальный район Ленинградской области
1.12. Адрес вышестоящей организации, другие координаты: 188760, Ленинградская область, 188760, г. Приозерск, ул. Ленина, д.10,

2. Характеристика деятельности организации на объекте *(по обслуживанию населения)*

2.1 Сфера деятельности: *предоставление услуг в сфере культуры.*
2.2 Виды оказываемых услуг: предоставление общедоступного и бесплатного дополнительного образования по предпрофессиональным и общеобразовательным программам

2.3 Форма оказания услуг: на объекте
2.4 Категории обслуживаемого населения по возрасту: все возрастные категории.
2.5 Категории обслуживаемых инвалидов: инвалиды, передвига на кресле-коляске с нарушением опорно-двигательного аппарата ,нарушение зрения и слуха и умственного развития.
2.6 Плановая мощность: посещаемость (количество обслуживаемых в день), вместимость, пропускная способность: 30-50 человек
2.7 Участие в исполнении ИПР инвалида, ребенка-инвалида: нет

3. Состояние доступности объекта

3.1 Путь следования к объекту пассажирским транспортом
(описать маршрут движения с использованием пассажирского транспорта)
ближайшая остановка автобуса у Политехнического колледжа.

наличие адаптированного пассажирского транспорта к объекту: нет
3.2 Путь к объекту от ближайшей остановки пассажирского транспорта:
3.2.1 расстояние до объекта от остановки транспорта 3 м
3.2.2 время движения (пешком) 2 мин
3.2.3 наличие выделенного от проезжей части пешеходного пути *да, частично*
3.2.4 Перекрестки: *нерегулируемые; регулируемые, со звуковой сигнализацией, таймером;*
3.2.5 Информация на пути следования к объекту: *да*
3.2.6 Перепады высоты на пути: *нет* (описать 2 см)
Их обустройство для инвалидов на коляске: *да*

3.3 Организация доступности объекта для инвалидов – форма обслуживания*

№№ п/п	**Категория инвалидов** (вид нарушения)	**Вариант организации доступности объекта** (формы обслуживания)*
1.	**Все категории инвалидов и МГН**	«А»
.	*в том числе инвалиды:*	
2	передвигающиеся на креслах-колясках	**«А»**
3	с нарушениями опорно-двигательного аппарата	**«А»**
4	с нарушениями зрения	**«А»**
5	с нарушениями слуха	**«А»**
6	с нарушениями умственного развития	**«ДУ»**

* - указывается один из вариантов: **«А», «Б», «ДУ», «ВНД»** (А – адаптирован, Б – доступны специально выделенные помещения, ДУ – доступен условно, ВДН – временно недоступен)

3.4 Состояние доступности основных структурно-функциональных зон

№№ п \п	**Основные структурно-функциональные зоны**	**Состояние доступности, в том числе для основных категорий инвалидов****
1	Территория, прилегающая к зданию (участок)	**ДВ-И**(К,О)
2	Вход (входы) в здание	**ДП-В**(К,О)

4	Зона целевого назначения здания (целевого посещения объекта)	**ДП-В**
5	Санитарно-гигиенические помещения	**ВНД** (нет)
6	Система информации и связи (на всех зонах)	**ДВ-И** (К, О)
7	Пути движения к объекту (от остановки транспорта)	**ДП-В**

** Указывается: **ДП-В** - доступно полностью всем; **ДП-И** (К, О, С, Г, У) – доступно полностью избирательно (указать категории инвалидов); **ДЧ-В** - доступно частично всем; **ДЧ-И** (К, О, С, Г, У) – доступно частично избирательно (указать категории инвалидов); **ДУ** – доступно условно, **ВНД** – временно недоступно

3.5. ИТОГОВОЕ ЗАКЛЮЧЕНИЕ о состоянии доступности объекта: доступность объекта для всех категорий населения

4. Управленческое решение

4.1. Рекомендации по адаптации основных структурных элементов объекта

№№ п \п	**Основные структурно-функциональные зоны объекта**	**Рекомендации по адаптации объекта (вид работы)***
1	Территория, прилегающая к зданию (участок)	Не нуждается
2	Вход (входы) в здание	Не нуждается
3	Путь (пути) движения внутри здания (в т.ч. пути эвакуации)	Не нуждается
4	Зона целевого назначения здания (целевого посещения объекта)	Не нуждается
5	Санитарно-гигиенические помещения	Капитальный ремонт
6	Система информации на объекте (на всех зонах)	Не нуждается
7	Пути движения к объекту (от остановки транспорта)	Не нуждается
8	**Все зоны и участки**	Индивидуальное решение с ТСР

*- указывается один из вариантов (видов работ): не нуждается; ремонт (текущий, капитальный); индивидуальное решение с ТСР; технические решения невозможны – организация альтернативной формы обслуживания

4.2. Период проведения работ _до 2020_
в рамках исполнения Плана адаптации объекта социальной инфраструктуры к потребностям инвалидов и других маломобильных групп населения.
4.3 Ожидаемый результат (по состоянию доступности) после выполнения работ по адаптации доступность объекта для всех категорий населения
Оценка результата исполнения программы, плана (по состоянию доступности)
4.4. Для принятия решения требуется, не требуется *(нужное подчеркнуть):*
Согласование
Имеется заключение уполномоченной организации о состоянии доступности объекта (*наименование документа и выдавшей его организации, дата*), прилагается

4.5. Информация размещена (обновлена) на Карте доступности субъекта РФ (**дата**) *(наименование сайта, портала)*

5. Особые отметки

Паспорт сформирован на основании:
1. Акта обследования объекта: от «__15_» __июля_2019г.

Председатель комиссии, паспортизируемого объекта:

_Директор МКУК ПМРБ Трушко А.А (Должность, Ф.И.О.) (Подпись)

Комиссия_____МКУК ПМРБ_____
(название комиссии, утверждающей паспорт доступности объекта софраструктуры)

Члены комиссии:

Завед.хозяйством Догонина Л.В_____
(Должность, Ф.И.О.) (Подпись)

Завед детским отделом Скарина О.А_____
(Должность, Ф.И.О.) (Подпись)

В том числе: представители общественных организаций инвалидов:

Председатель Приозерской общ организации инвалидов ЛООО «ВОИ» Горшенин А.В__
(Должность, Ф.И.О.) (Подпись)

С Приложением № 1

Приложение № 1
к Доступность для маломобильных групп населения выполнить в соответствии требованиями СНиП 35-01-2001, СП 35-102-2001, СП 35-103-2001, СП 35-104-2001, РДС 35-201-99 "
15.08.2019г. А.В. Горшенин

ПОДЪЕМНИК ЛЕСТНИЧНЫЙ ГУСЕНИЧНЫЙ

Модель БК С100

Руководство по эксплуатации

БКС100-00.00.000 РЭ

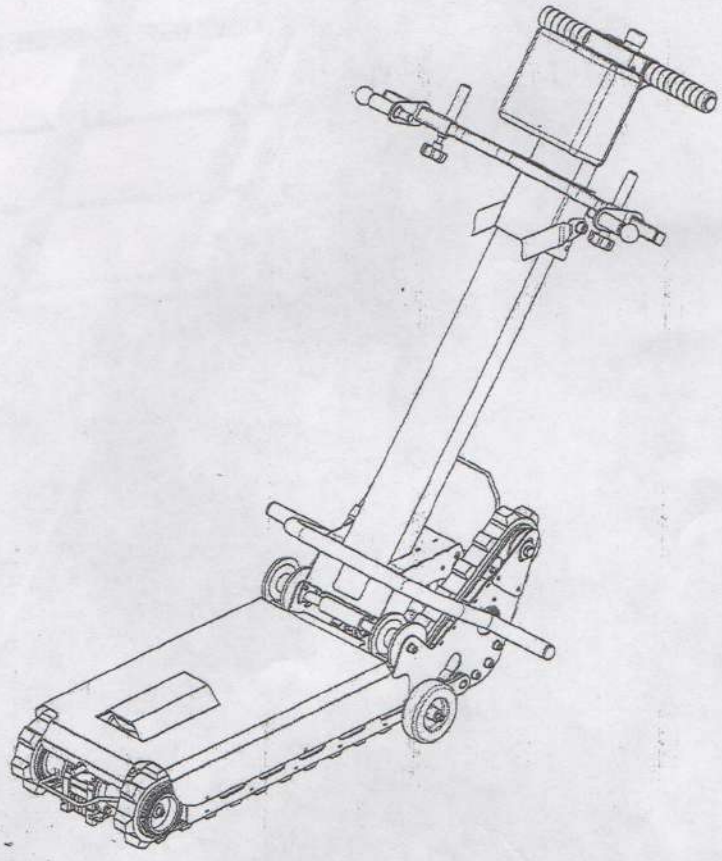

2019

УТВЕРЖДАЮ
Директор ПМРБ
_____
_____
«16» августа 2019г.

АКТ ОБСЛЕДОВАНИЯ
объекта социальной инфраструктуры

К ПАСПОРТУ ДОСТУПНОСТИ №_____

1. Общие сведения об объекте

1.1 Вид (наименование) объекта отдельно стоящее здание, *МКУК ПМРБ»*

1.2 Адрес объекта: 188760, Ленинградская область, г. Приозерск, ул. Калинина, д.20

1.3 Сведения о размещении объекта:

- отдельно стоящее здание ___**2**____ этажей, _____1426.5 кв.м.
- часть здания _____ этажей (или на _____ этаже), _____ кв.м.

1.4 Год постройки здания __***1986***_____, последнего текущего ремонта __2018

1.5 Дата предстоящих плановых ремонтных работ: текущего __***2020***___капитального _____

2. Характеристика деятельности организации на объекте

Дополнительная информация __библиотечное обслуживание населения

3. Состояние доступности объекта

3.1 Путь следования к объекту пассажирским транспортом

(описать маршрут движения с использованием пассажирского транспорта)

_____нет_____,

наличие адаптированного пассажирского транспорта к объекту _____нет_____

3.2 Путь к объекту от ближайшей остановки пассажирского транспорта:

3.2.1 расстояние до объекта от остановки транспорта _____400_____ м

3.2.2 время движения (пешком) _____10_____ мин

3.2.3 наличие выделенного от проезжей части пешеходного пути (да, нет), ***½ пути да, ½ пути нет***

3.2.4 Перекрестки: нерегулируемые; регулируемые, со звуковой сигнализацией, таймером; нет

3.2.5 Информация на пути следования к объекту: акустическая, тактильная, визуальная; нет

3.2.6 Перепады высоты на пути: есть, нет (описать_____) Их обустройство для инвалидов на коляске: да, нет (_____)

3.3 Организация доступности объекта для инвалидов – форма обслуживания*

№ п/п	Категоря инвалидов (вид нарушения)	Вариант организации доступности объекта (формы обслуживания)
1	**Все категории инвалидов и МГН**	А
	В том числе инвалиды:	
2	Передвигающиеся на креслах колясках	ДП
3	с нарушениями опорно-двигательного аппарата	ДП
4	с нарушениями зрения	ДП
5	с нарушениями слуха	ДУ
6	с умственными нарушениями	ДП

*- с учетом СП 35-101-2001, СП 31-102-99

3.4Состояние доступности основных структурно-функциональных зон

№ п/п	Основные структурно-функциональные зоны	Состояние доступности. в том числе для основных категорий инвалидов**	Приложение	
			№ на плане	№ фото
1	Территория, прилегающая к зданию (участок)	ДП		
2	Вход (входы) в здание	ДП		
3	Путь (пути) движения внутри здания (в т.ч. пути эвакуации)	ДП		
4	Зона целевого назначения здания (целевого посещения объекта)	ДП		
5	Санитрарно-гигиенические помещения	ВНД(нет)		
6	Система информации и связи (на всех зонах)	ДП		
7	Пути движения к объекту (от остановки транспорта)	ДП		

указывается: **ДП – доступно полностью, **ДЧ** – доступно частично, **ДУ** – доступно условно, **Нет** – недоступно.

3.5. ИТОГОВОЕ ЗАКЛЮЧЕНИЕ о состоянии доступности:

_____

_____

_____

4. Управленческое решение

4.1. Рекомендации по адаптации основных структурных элементов объекта

	Основные структурно-функциональные зоны объекта	Рекомендации по адаптации объекта (вид работы)*
1	Территория, прилегающая к зданию (участок)	Не нуждается,
2	Вход (входы) в здание	Не нуждается
3	Путь (пути) движения внутри здания (в т.ч. пути эвакуации	Не нуждается
4	Зона целевого назначения здания (целевого посещения объекта)	Не нуждается
5	Санитарно-гигиенические помещения	Ремонт капитальный
6	Система информации на объекте (на всех зонах)	Не нуждается
7	Пути движения к объекту (от остановки транспорта)	Не нуждается
8	**Все зоны и участки**	Не нуждается

*- указывается один из вариантов (видов работ): не нуждается; ремонт (текущий, капитальный); индивидуальное решение с ТСР; технические решения невозможны – организация альтернативной формы обслуживания

4.2. Период проведения работ ___до 2020г____2021_____

в рамках исполнения _____

(указывается наименование документа: программы, плана)

4.3 Ожидаемый результат (по состоянию доступности) после выполнения работ по адаптации_____

Оценка результата исполнения программы, плана (по состоянию доступности) ____ДЧ-И (К, О)

4.4. Для принятия решения требуется, не требуется *(нужное подчеркнуть):*

4.4.1 Согласование на Комиссии (*наименование Комиссии по координации деятельности в сфере обеспечения доступной среды жизнедеятельности для инвалидов и других МГН)*_____

_____

4.4.2 согласование на Комиссии согласование работ с надзорными органами (*в сфере проектирования и строительства, архитектуры, охраны памятников, другое - указать)*_____

_____

4.4.3 техническая экспертиза; разработка проектно-сметной документации;

4.4.4 согласование с вышестоящей организацией (собственником объекта);

4.4.5 согласование с общественными организациями инвалидов

4.4.6 другое _____

Имеется заключение уполномоченной организации о состоянии доступности объекта (*наименование документа и выдавшей его организации, дата*), прилагается

_____нет_____

4.5. Информация размещена (обновлена) на Карте доступности субъекта РФ **дата**

_____

(наименование сайта, портала)

5. Особые отметки

ПРИЛОЖЕНИЯ:

Результаты фотофиксации на объекте:

на ____4_____ ф.

Поэтажные планы, паспорт БТИ _____ на _4_____ л.

Г. Другое (в том числе дополнительная информация о путях движения к объекту)

_____

Руководитель рабочей группы

_____ _____

Директор Трушко А.А. (Должность, Ф.И.О.) (Подпись)

Члены рабочей группы

Заведующая детским отделом Скарина О.А. (Должность, Ф.И.О.) (Подпись)

Заведующая хозяйством Догонина А.В. (Должность, Ф.И.О.) (Подпись)

В том числе: представители общественных организаций инвалидов

Приозерская районная организация ЛОО ООО „ВОИ" (Должность, Ф.И.О.) (Подпись)

Председатель А.В. Горшенин (Должность, Ф.И.О.) с приложением б-1 (Подпись)

представители организации, расположенной на объекте

(Должность, Ф.И.О.) (Подпись)

(Должность, Ф.И.О.) (Подпись)

Управленческое решение согласовано на Комиссии _____

«____» _____ 20___

Приложение б1

1. Доступность для маломобильных групп населения выполнить в соответствии требований СНиП 35-01-2001, СП 35-102-2001, СП 35-103-2001, СП 35-104-2001, РДС 35-201-99"

15.08.2019г. А.В. Горшенин.